本图纸由深圳市雄和远景科技发展有限公司发布，版权归深圳市雄和远景科技发展有限公司所有，未经深圳市雄和远景科技发展有限公司同意，不得复制转载或披露任何内容给任何第三方。

RoHS Compliant

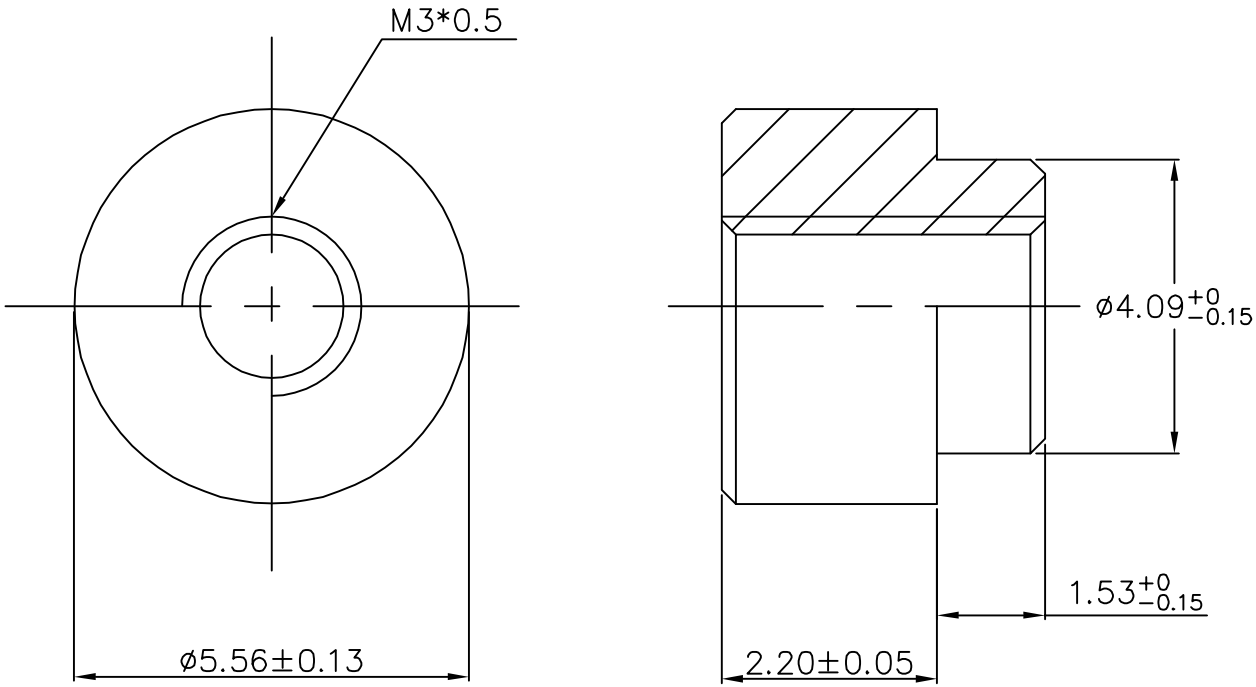

变更记录			
日期	新版本	变更人	变更内容
/	/	/	/

未注公差			
X.	±0.20	X°	±4°
.X	±0.10	.X°	±2°
.XX	±0.05	.XX°	±1°

包装方式：编带包装
（载带+麦拉+盖带+卷盘）
包装数量：pcs

单位：mm
材料：黄铜
表面处理：电镀锡

Sinhoo 深圳市雄和远景科技发展有限公司 Shenzhen Sinhoo Science Technology Development Co.,LTD

客户确认： 日期：
审　核：伍阳明 日期：2023/01/11
制　图：王家祥 日期：2023/01/11
制图依据：SMTSO
参考标准：CUSTOM DWG

雄和 料号：SMTSO3022CTJ 版本 A
规格：M3*5.56*2.2+1.53
客户 料号：/ 版本 A
规格：/
比例：/ 页码：1 OF 1